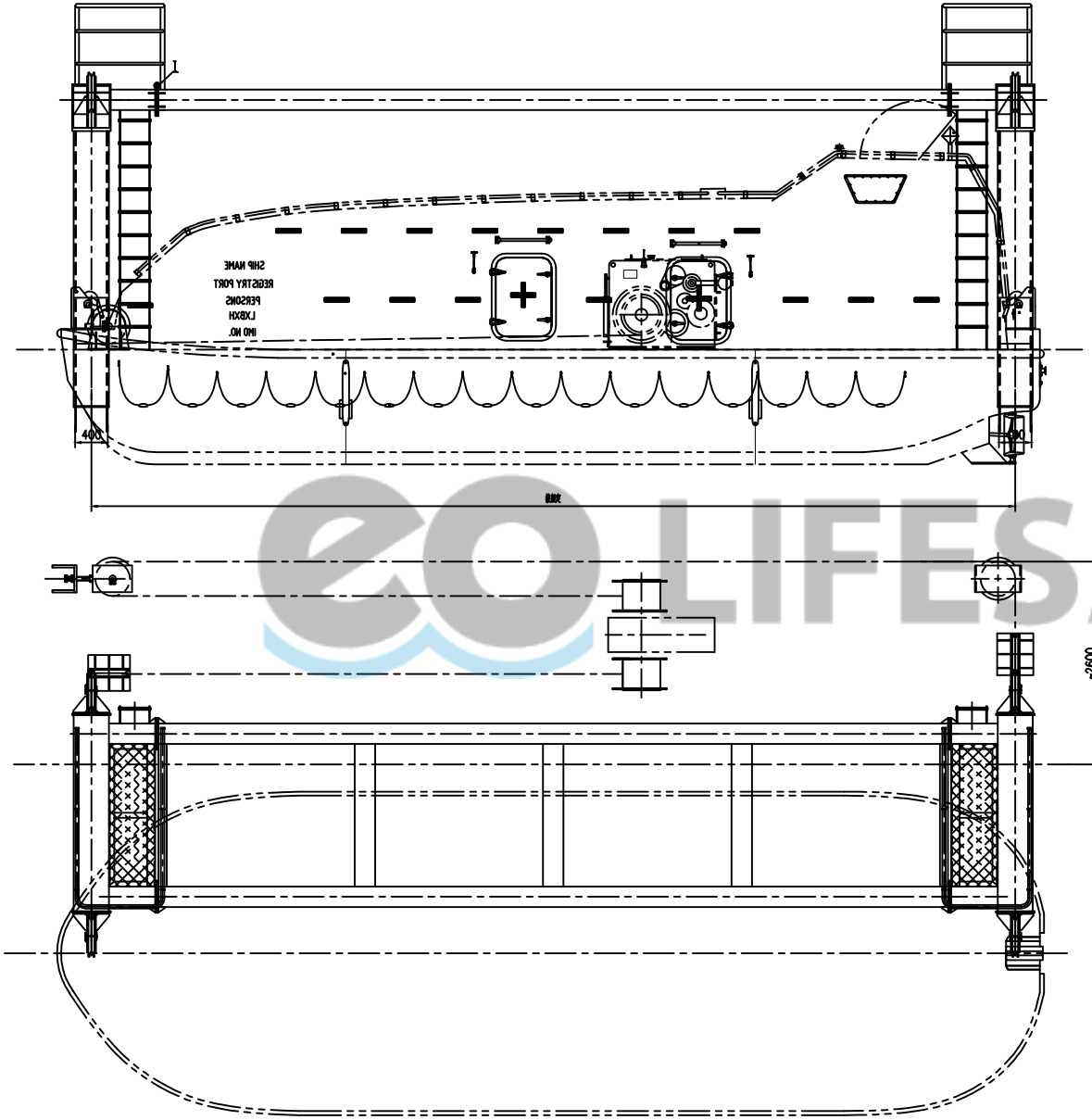

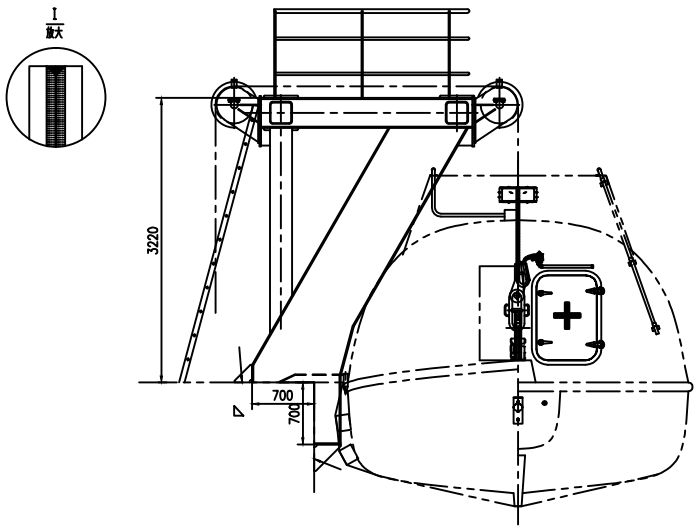

eo LIFESAVING

本??供参考，待???定

??	?数	更改文件号	? 字	日期	G.A.	215ZF402-00	
? ?			?准??			????	重量 比例
度 ?			?确会?		ASSEM		1:30
? 核			? 定		PL180平台吊艇架	共 1 ?	第 1 ?
工?会?			批 准			南京中船绿洲镇江船舶辅机厂	
日 期			???角				